RefNr	Revisionshinweis		Datum		

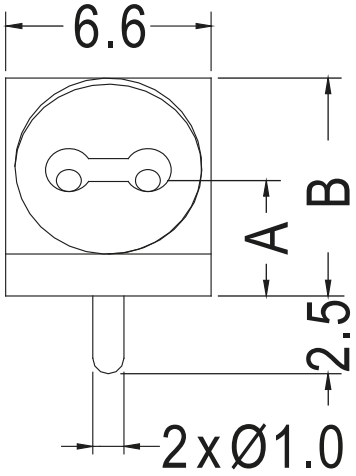

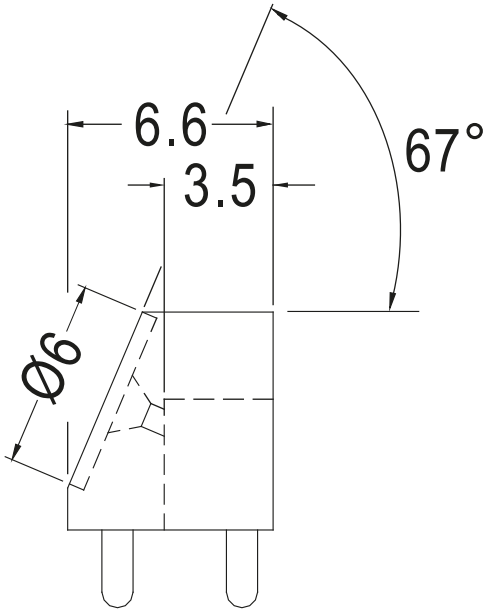

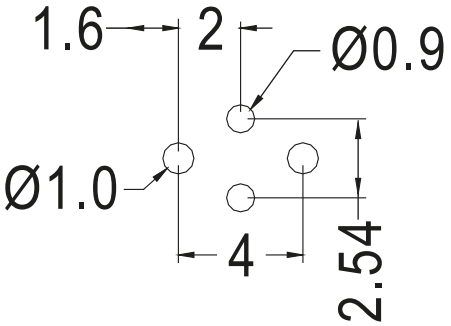

MOUNTING HOLES

Part	A	B
11600AA01	3.0	7.0
11601AA01	7.0	10.3

RoHS

				Artikel-Nr./Referenz	
Konstruiert von	Geprüft vor	Genehmigt von - Datum	Dateiname	Datum	Skala 2:1

fastpoint
wir verbinden Vorteile

5mm LED Spacer 67°

MATERIAL: PA 6.6 blk UL94V2

Ausgabe 0

Blatt 1/1